MOBILE EASEL

INSTRUCTIONS • INSTRUCTIES • ISTRUZIONI • ANLEITUNG • INSTRUCCIONES • INSTRUÇÕES

x2

1

5x**A.**
1x**B.**

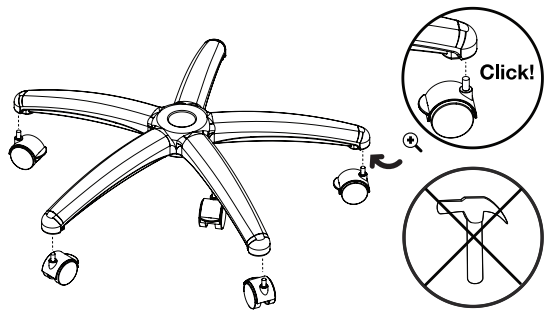

2

1x**C.**
1x**D.**
1x**E.**
1x**K.**

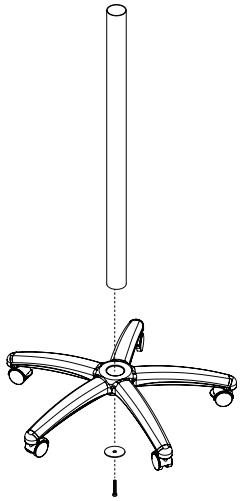

3

1x**F.**
1x**G.**
4x**H.**
1x**I.**
1x**J.**
1x**N.**

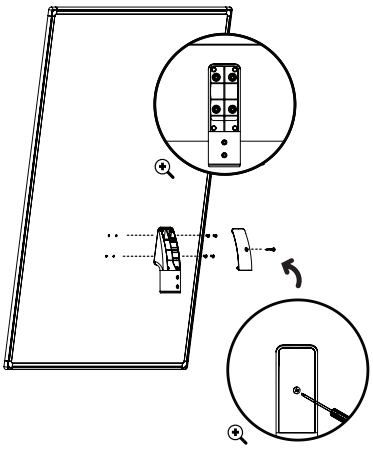

4

2x**I.**

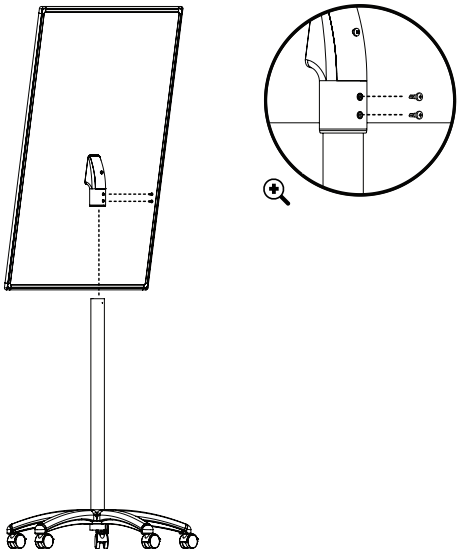

5

1x**M.**
2x**O.**

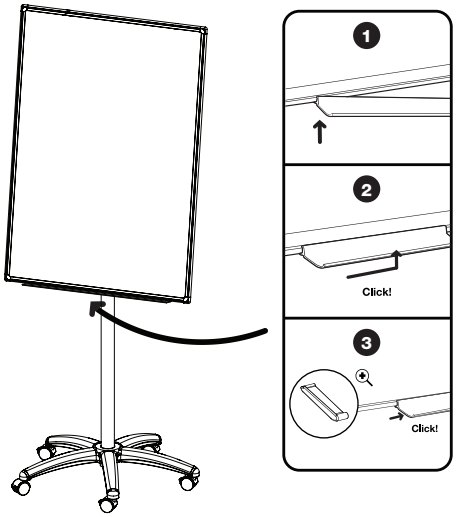

6

2x**L.**

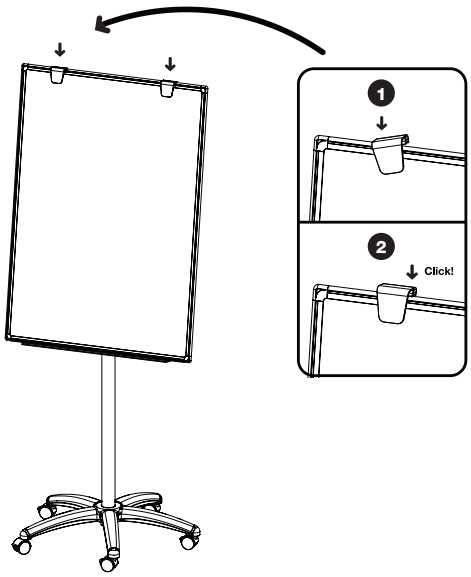

A.5x **B.**1x **C.**1x **D.**1x **E.**1x **F.**1x **G.**1x **H.**4x **I.**3x **J.**1x



K.1x **L.**2x **M.**1x **N.**1x **O.**2x

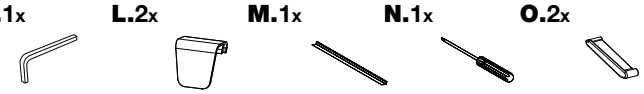

1000138010958_REV03